Electrolux PROFESSIONAL

Carrelli di servizio
Carrello con guide per 4 cesti lavastoviglie con piano

ARTICOLO N° _____

MODELLO N° _____

NOME _____

SIS # _____

AIA # _____

361246 (DRT4T) Carrello con guide per 4 cesti lavastoviglie con piano

Descrizione

Articolo N° _____

Struttura in acciaio inox AISI 304 a sezione tonda diametro 25 mm completamente saldata.
Piano di appoggio in acciaio inox AISI 304 allineabile con i tavoli da lavoro.
Guide saldate a "L", sagomate su entrambi i lati.
Quattro ruote piroettanti diametro mm.125 con il supporto in zinco e protezione in gomma, di cui 2 munite di dispositivo di bloccaggio.

Caratteristiche e benefici

- Struttura in tubo da 25 mm, completamente saldata.
- Guide a forma di L, con piega anticaduta all'estremità.
- Progettato per contenere cestelli da 500x500 mm.
- La maniglia è un ampliamento della struttura portante.
- Paracolpi in plastica, 4 ruote piroettanti di cui 2 con freno.

Costruzione

- Costruito interamente in acciaio inox AISI 304.

Approvazione: _____

Carrelli di servizio
Carrello con guide per 4 cesti lavastoviglie con piano

Fronte

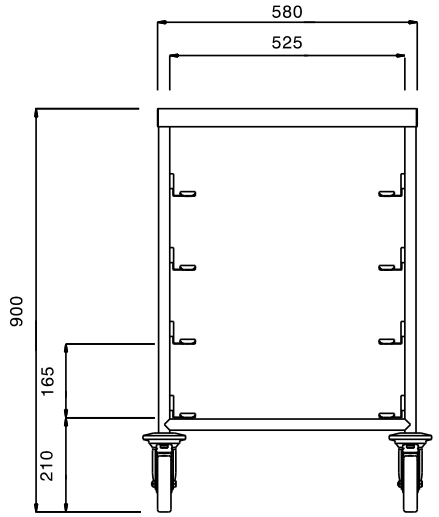

Lato

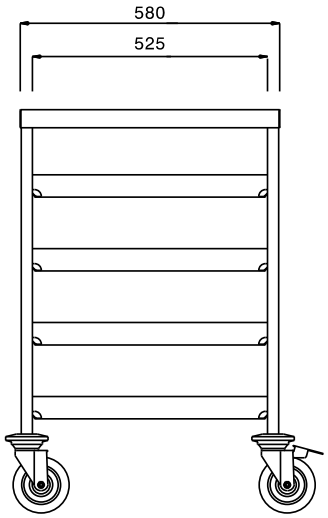

Alto

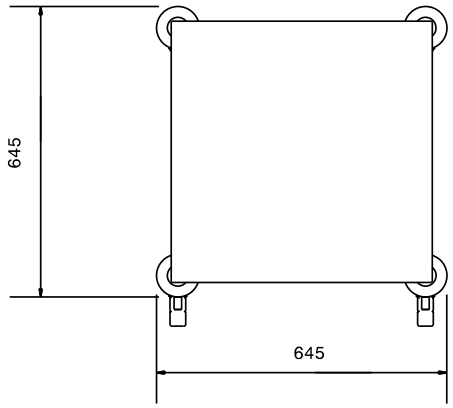

Informazioni chiave

Dimensioni esterne, larghezza:	
361246 (DRT4T)	645 mm
Dimensioni esterne, profondità:	645 mm
Dimensioni esterne, altezza:	900 mm
Materiale ruote:	Zinco
Diametro ruote:	Ø 125
Peso netto:	20 kg

L'azienda si riserva il diritto di apportare modifiche ai prodotti senza preavviso